CONTROLES ELECTRONICOS

FERMI

Controlador Programable

MC900

Pensado para resolver una automatización de escala media en un único componente, integrando un panel de operado realmente potente con un PLC de gran desempeño y confiabilidad.

- ✓ Variedad de configuraciones de Entrada/Salida
- ✓ Interfaz Hombre/Máquina de gran tamaño y simple operación
- ✓ Software realizado en Lenguaje C, que le otorga gran poder de programación y permite soportar complejos algoritmos de instrumentación.
- ✓ Totalmente diseñado y fabricado en Argentina
- ✓ Completa asistencia Pos-Venta
- ✓ Excelente relación Precio/Prestación.

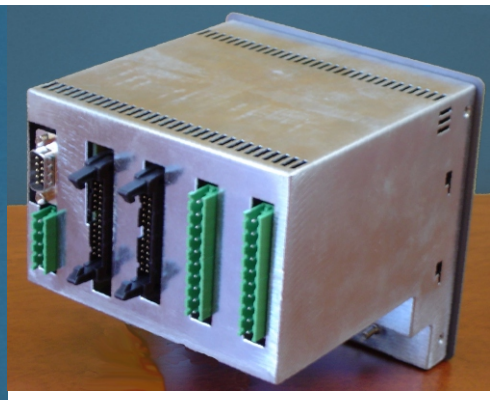

APLICACIONES

- Inyectoras
- Sopladoras
- Extrusoras
- Termoformadoras
- Envasadoras
- Prensas
- Etiquetadoras
- Control de Temperatura
- Etc.

Pje. Dr. Alejandro KORN 4335 - Floresta.
Capital Federal (C1407FZE)| Argentina
Tel.: +54 (011) 4566-8563
Web: www.fermi.com.ar | E-mail: informes@fermi.com.ar

CONTROLES ELECTRONICOS FERMI

Controlador Programable MC900

CPU

Con microcontrolador MOTOROLA modelo HC9S12
Programado en lenguaje "C":

- Gran aprovechamiento de las funciones del microcontrolador.
- Eficiencia de código.
- Cálculo en punto flotante.
- Implementación de complejos algoritmos.
- Fácil mantenimiento del software.

Memorias:

DATOS	FLASH	16K
PROGRAMA	FLASH	192K
USUARIO	RAM	12K

Temporizadores con precisión de 0,01 segundos.

Visualización:

Standard: Display de 80 caracteres y teclado de 24 teclas.

Reloj de tiempo real.

COMUNICACIÓN

COMM1 canal RS-232 para comunicación con PC, pantalla gráfica, modem, impresora, etc..
COMM2 canal 485 para comunicaciones MODBUS con dispositivos de control externos
CAN canal F-NET (Protocolo Propietario)

ENTRADAS / SALIDAS

Entradas Digitales Optoaisladas:

Cantidad: de 16 hasta 48 (en grupos de 16). Para sensores o microswitchs.
Configurables PNP o NPN.
8 Entradas de Alta Velocidad Optoaisladas
Velocidad de cuenta: 10kHz

Entradas Analógicas:

Cantidad: 6
De O a 10 volts, 4 a 20 mA, etc.
Precisión: 10 bits (1024 posiciones).

Salidas Digitales Optoaisladas:

Cantidad de 8 hasta 24 (en grupos de 8).
A Transistor (VDC) o TRIAC (p/220, 110, Y 24 VAC).

Salidas Analógicas:

Cantidad: 6
De O a 10 volts ó de -5 a +5 volts.

MODULO DE CONTROL DE TEMPERATURA

- ✓Entradas directas para Termocupla o PT-100
- ✓Precisión: 10 bits. Compensación de junta fría.
- ✓Linealización de la respuesta del sensor.
- ✓Tipo de Control: PID Auto-Sintonía.
- ✓Cada módulo tiene 7 canales independientes. (max 128 modulos)
- ✓Salidas a relé o TRIAC para comandar un contactor o relé de estado sólido.
- ✓Salidas de alarma de baja o alta para cada canal.

CONTROL DE MOTORES DE PASO

Interfase microprocesada para el control del driver.
Generación de Curvas de Aceleración en forma de “S”.

ENLACE CON PC

Adquisición de datos a través de sistemas SCADA mediante diversos protocolos (MODBUS, NAIS, etc.).

CONEXIONADO

Todas las conexiones se realizan a través de borneras enfuchafles o fichas para tal fin.

ALIMENTACIÓN

24 VDC / 40 VDC.

DIMENSIONES

Frente

Ancho	:135 mm.
Alto	:135 mm.
Profundidad	:180 mm. (Incluyendo conectores)

CALADO DEL PANEL

Ancho	:132 mm.
Alto	:132 mm.

Controlador Programable MC900

Conexionado Eléctrico

Alimentación

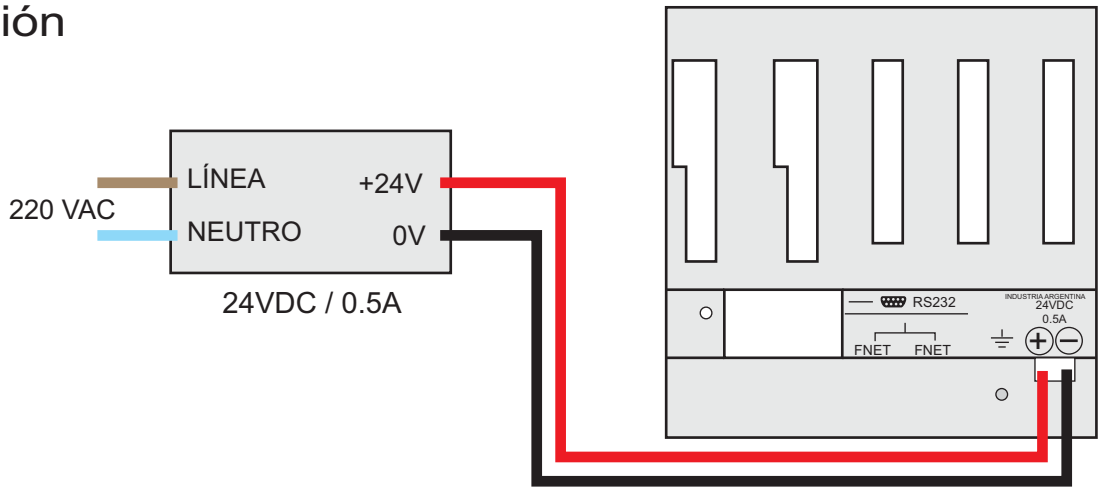

Salida 24VDC

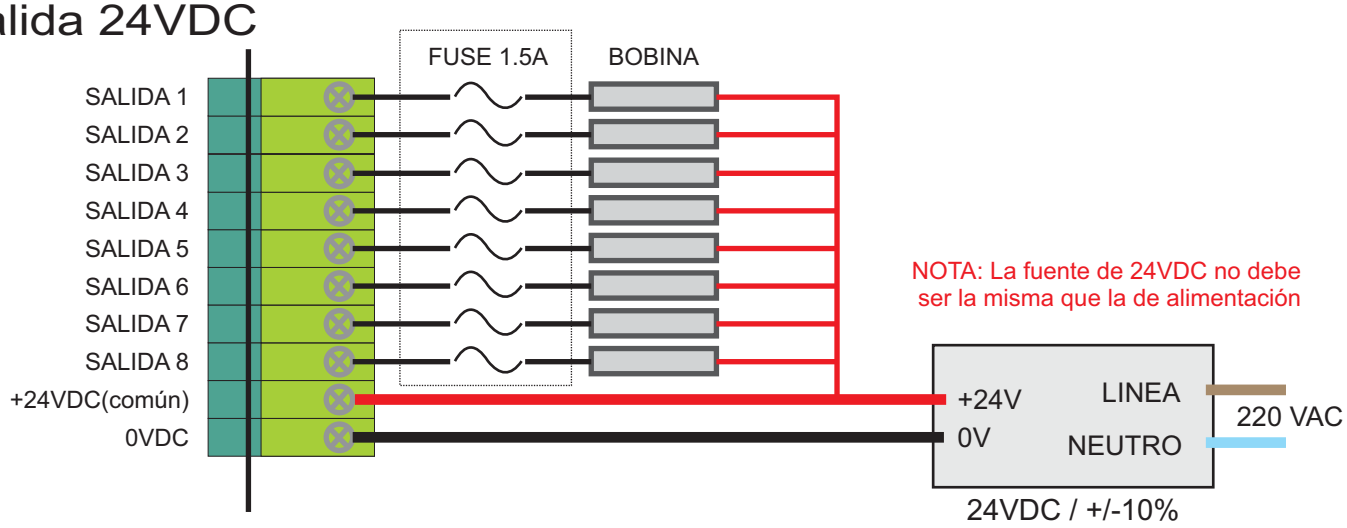

Salida 220VAC

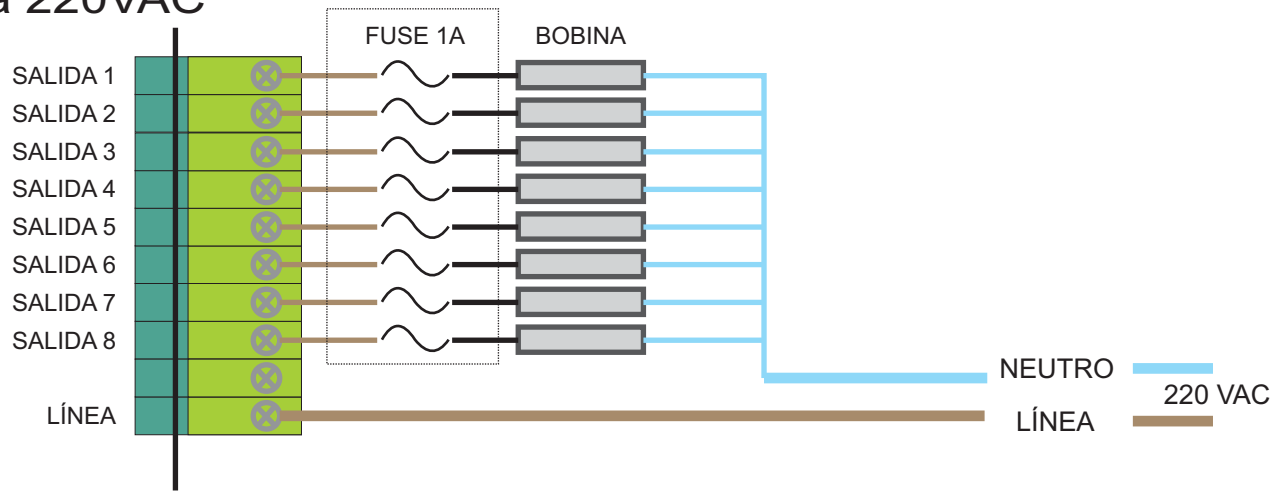

Controlador Programable MC900

Conexionado Eléctrico

Entradas

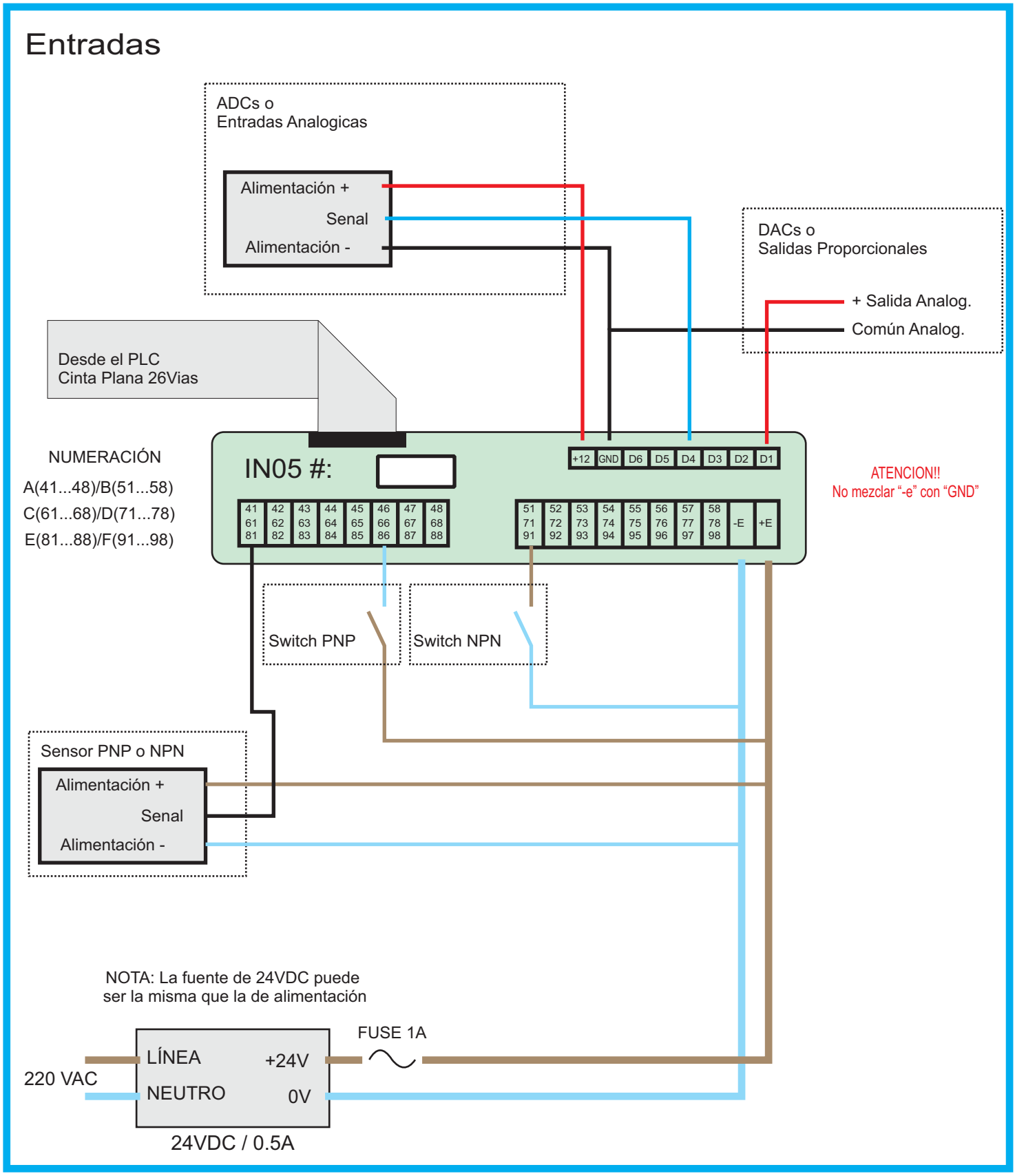

Controlador Programable MC900

Conexionado Eléctrico Sensor 4-20mA
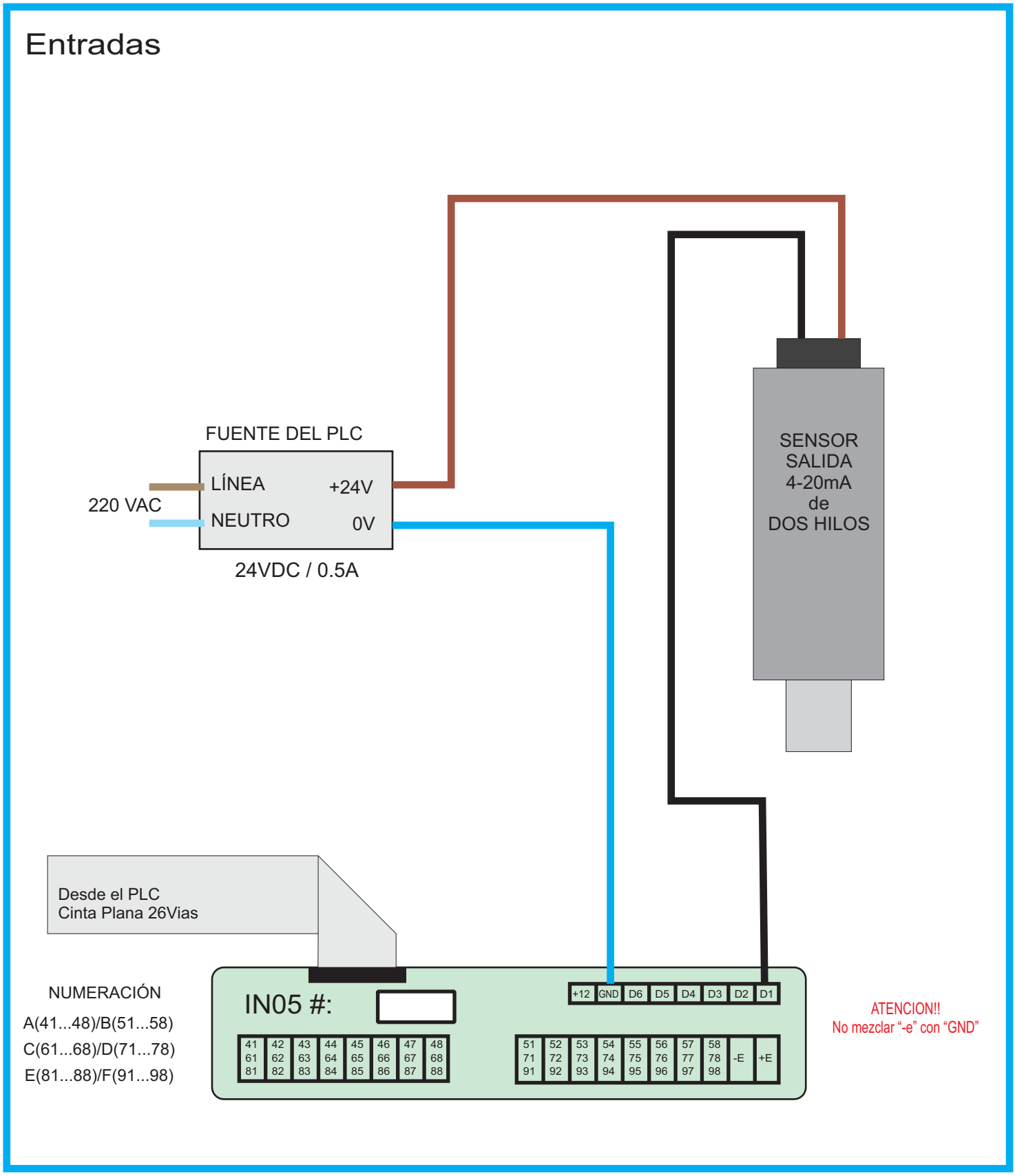
Entradas